Rasentisch

Bauteile (alle Maße in mm)

Seitenansicht

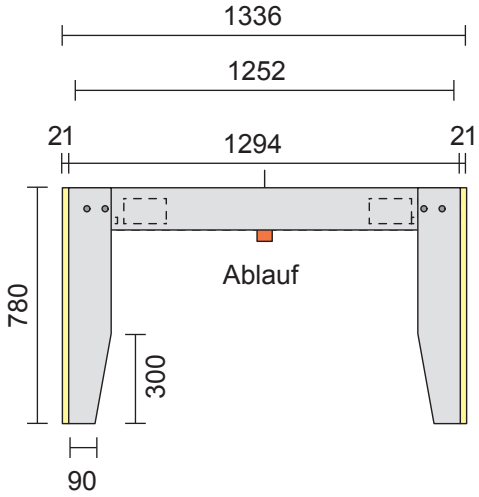

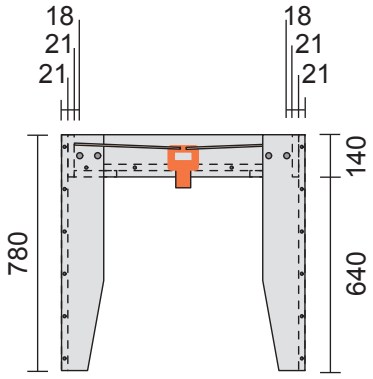
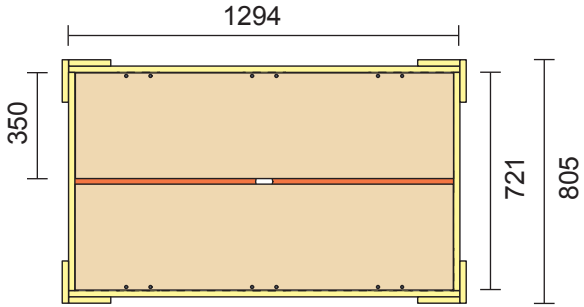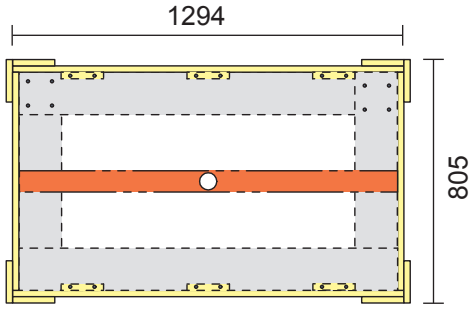
Draufsicht